Adjusting Hope

Technische fiche

Contact

Regisseur: Thomas Janssens
thojanssens@gmail.com
+32495/ 36 71 65

Technieker: Lukas Vanhoutte
lukasvanhoutte@outlook.com
+32471/21 26 70

Booking: Huub Colla
info@huubcolla.be
+32485/71 61 57

Scene

Adjusting Hope is een voorstelling waarbij een scène met een minimum breedte en diepte van 9m vereist is en een hoogte van minimum 6m. De voorstelling speelt zonder zijzwart en fond, als de scène volledig leeg kan gemaakt worden. Dit wordt gedaan in samenspraak met de technieker.
We spelen op een zwarte propere balletvloer, die voorzien wordt door het ontvangend theater.
De scène en trekkenwand zijn volledig leeg bij aanvang opbouw.
De voorstelling duurt max. 75 minuten.

Decor

Het decor bestaat uit een vloer en een aantal wanden die worden opgesteld op scène.
(zie foto hieronder alsook plan einde document)

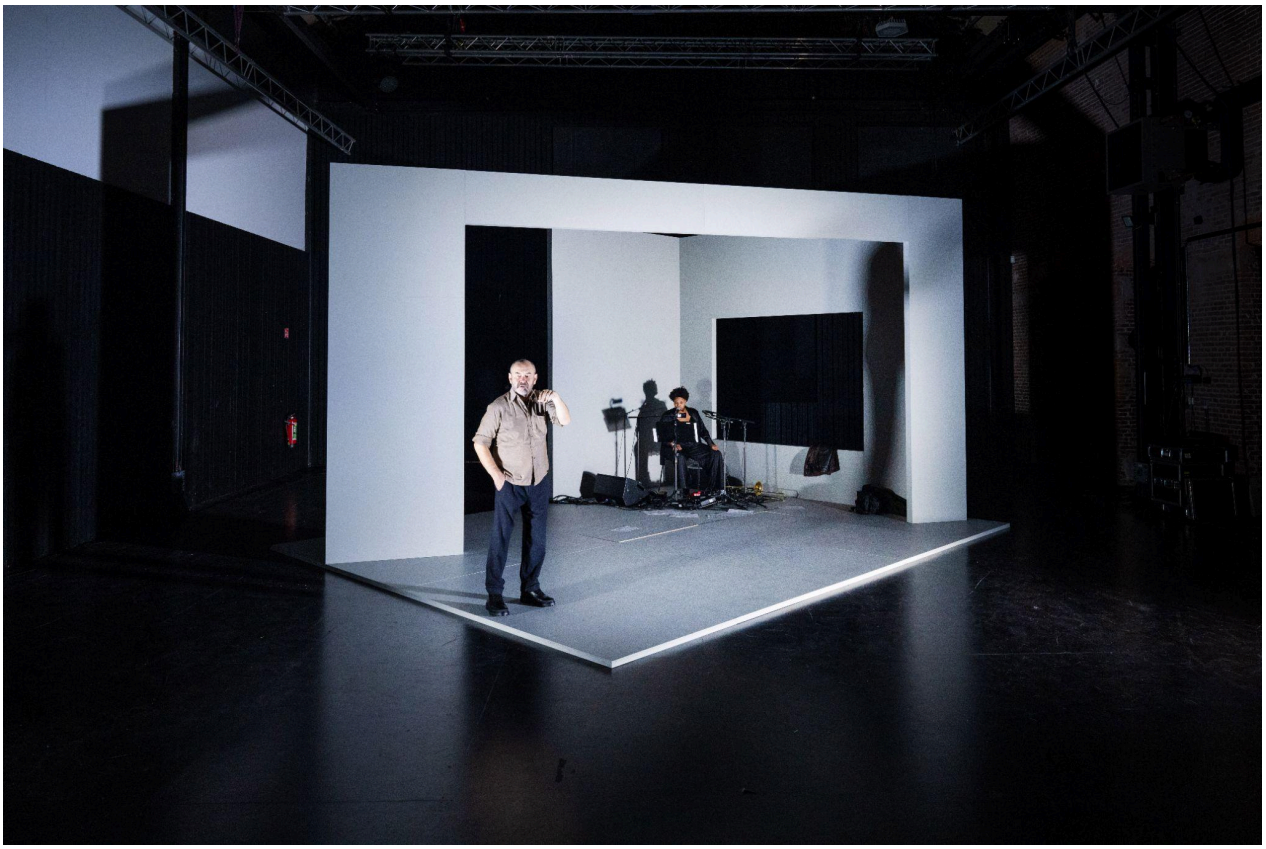

Licht

2x 2KW Pc (L201)

4x mac quantum wash (brengen we zelf mee)

Indien jullie een Chamsys lichttafel ter beschikking hebben, gebruiken we deze graag.

Zie lichtplan einde document

Geluid

Theater voorziet:

Wij vragen een volwaardige FOH installatie met subs en waar nodig infills.

- 4 x DI
- 3 x microfoonstatief
- 2 x SM57
- 1 x SM58
- 1 x headset + zender + ontvanger + antennes/vlaggen
- 4 x fullrange monitor
- 1 x pupiter
- 1 x halogeen pupiter lampje (dimbaar)
- 10 x theater gewichtjes (10 Kg +/-)
- Digitale Mixer

We brengen zelf mee:

- 1 x headset + zender + ontvanger + antennes
- 1 x analoge mixer voor op scène

Op- en afbouw

Wij vragen 3 technici met voldoende kennis van de zaal.

Aankomst voor opbouw is 13u, tenzij anders gecommuniceerd.

Geschatte opbouwtijd +/- 3u; afbouwtijd +/- 1.5u.

Timing:

- 13u aankomst techniek
- 16u aankomst Nabou
- 16u30 soundcheck Nabou
- 17u aankomst + Soundcheck Dirk
- 18u lunch
- 19u Linecheck + voorbereiding
- 20u Show
- 21u30 Afbouw

Loges

Gelieve 2 loges te voorzien met het nodige sanitair, voldoende handdoeken, douche en spiegels.

Gelieve in de loge een fles Spa plat van 1.5L en 0.5L, als ook een klein blikje coca-cola te voorzien voor de spelers.

Enkele versnaperingen zoals fruit, snoep, nootjes of chips zijn ook altijd fijn.

Catering

In de avond graag een warme maaltijd voorzien voor **2 personen** (1 x geen banaan, geen stoofvlees en geen vis, tenzij het fishsticks zijn)
(tenzij anders gecommuniceerd)

Parkeren

De organisatie voorziet 3 parkeerplaatsen (1x bestelwagen, 2x personenwagen).

Bij vragen of onduidelijkheden aarzel niet om ons te contacteren

Lichtplan

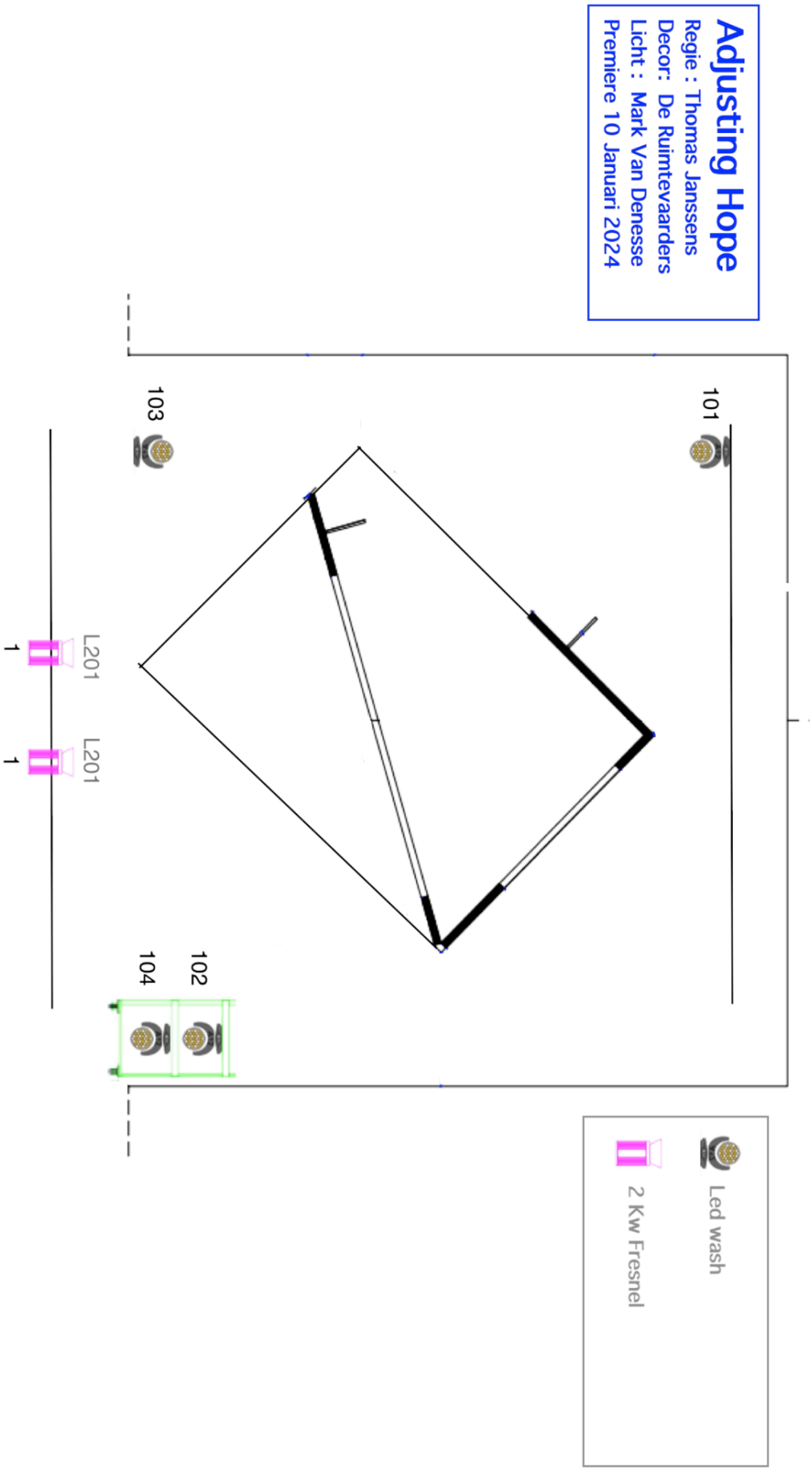
Adjusting Hope
Regie : Thomas Janssens
Decor: De Ruimtevaarders
Licht : Mark Van Denesse
Premiere 10 Januari 2024
101
102
103
104
L201
L201
1
1
Led wash
2 Kw Fresnel

Decor Plan

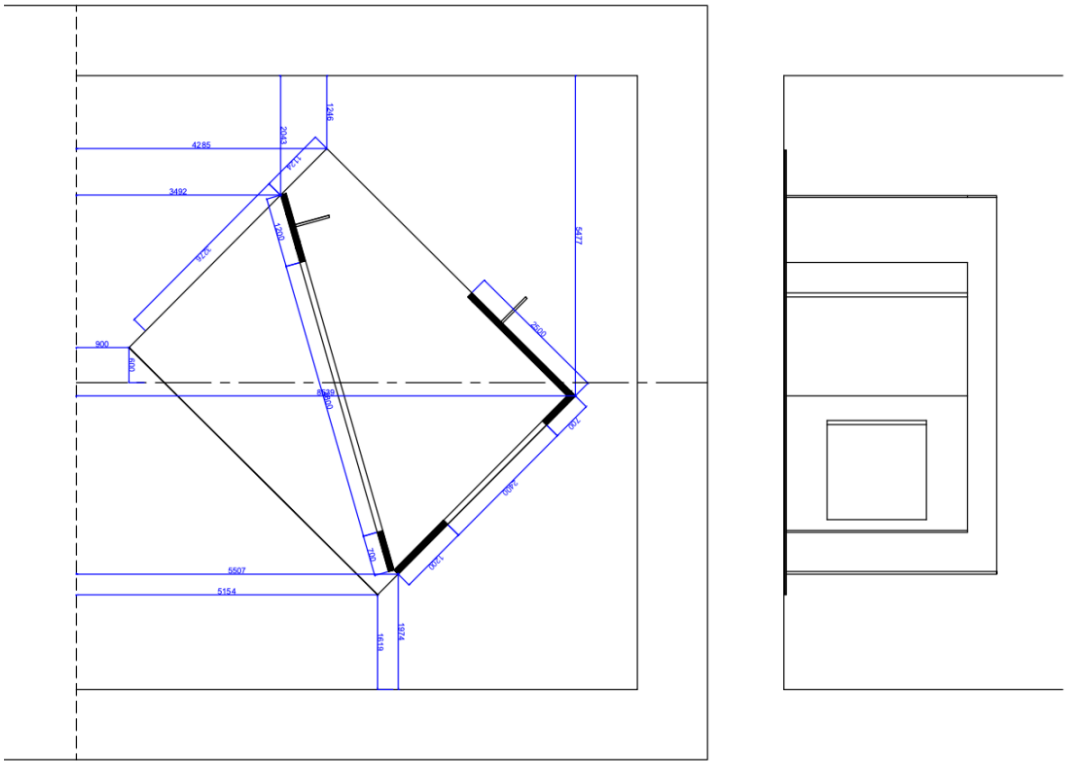
4285
3492
900
5507
5154
5477
2500
1200
700
1619
1974

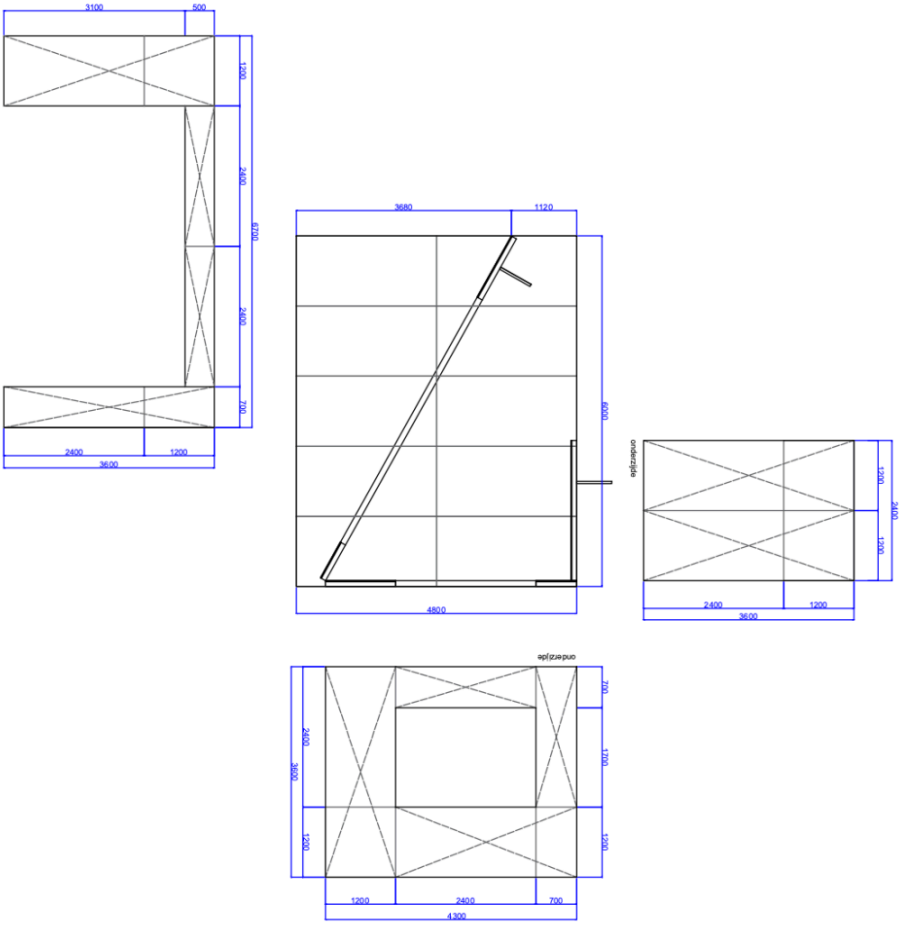
3100
500
1200
2400
6700
2400
700
2400
1200
3600
3680
1120
6000
4800
onderzijde
1200
2400
1200
2400
1200
3600
onderzijde
700
1700
1200
2400
3600
1200
1200
2400
700
4300